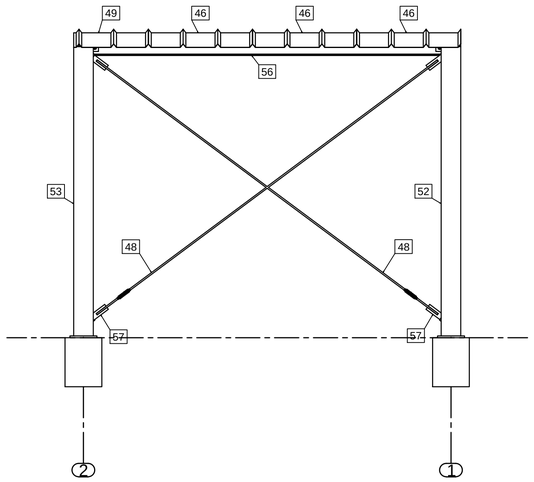

Verband

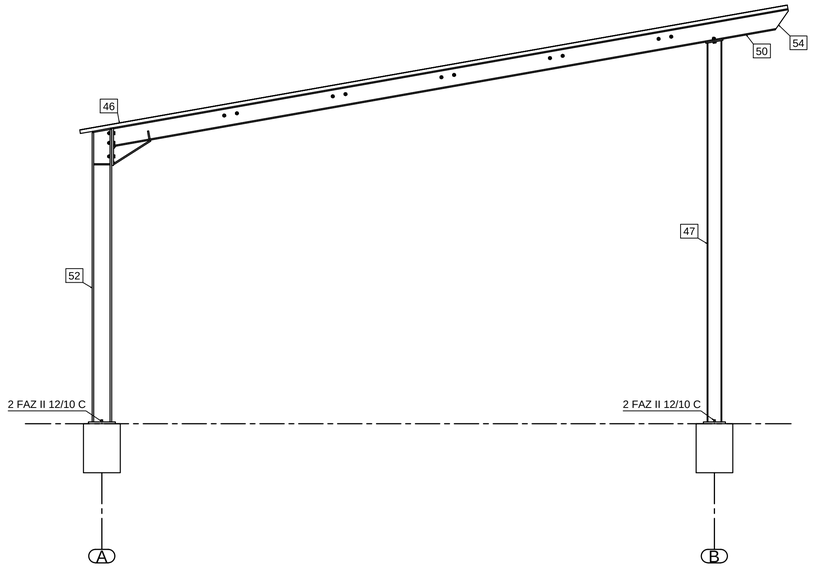

Seitenansicht

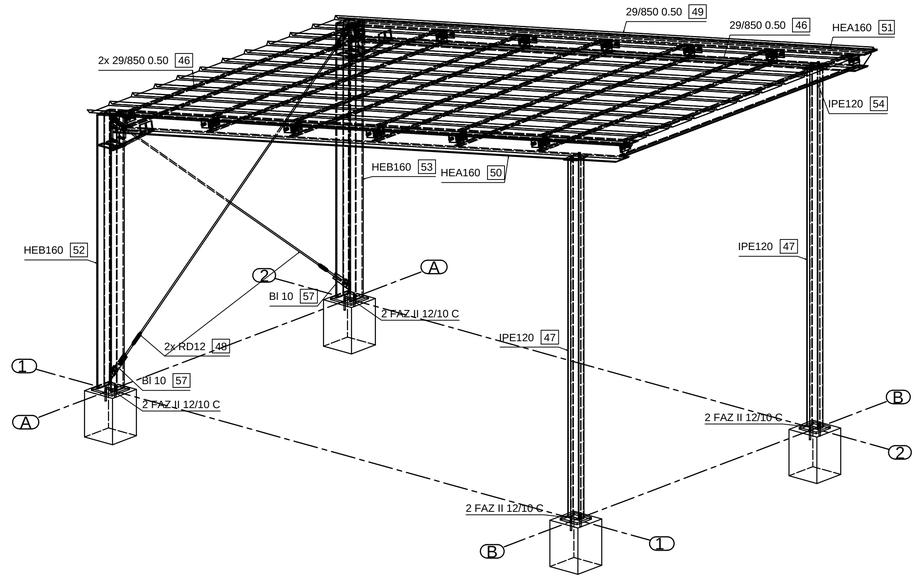

Übersicht

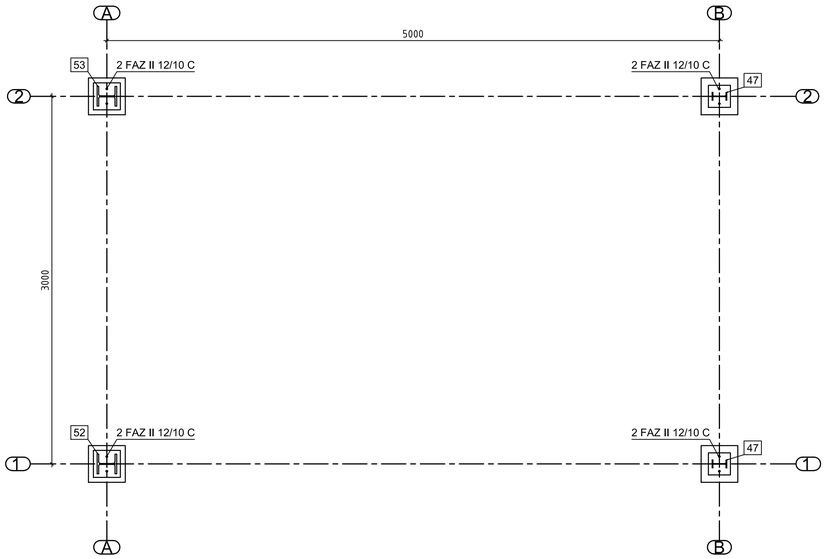

Ankerplan

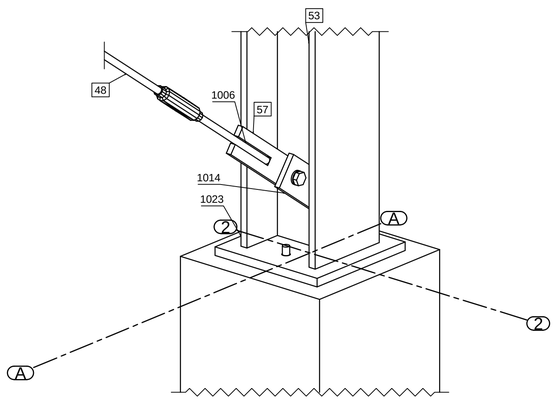

Fusspunkt

Index	Verfasser	Datum	Beschreibung	Rev Details

Bauvorhaben

Bauort

Rendsburg

Architekt/Bauherr

Matthias Rahn

Benennung

Neubau Carport

Speicherort E:\...Steel\Carport\Modell.dwg

Plot vom

	Datum	Name
Auftr.		Ich
Konstr.		Ra
Zeichner	11.01.2019	

Beschichtung

Material

Marner Weg 11
24768 Rendsburg

Tel.: 04331-3395809
Handy: 0176-20222812
info@cadbuero-rahn.de
www.cadbuero-rahn.de

CAD-Büro Rahn
Planungs- u. Konstruktionsbüro
Stahl- u. Metallbau

Maßstab
1:25,1:5

Auftrags-Nr.
2019-001

Zeichnungs-Nr.
004 RevO

Zeichnungsname

Diese Zeichnung ist unser Eigentum und darf weder kopiert, noch vervielfältigt, noch Dritten zugänglich gemacht werden